Odległości istniejące [m]	0.00	1.50	2.50	3.50	4.10	5.10	10.40	13.24	19.45	48.06	67.95									
Rzędne istniejące [m npm]	123.23	123.18	123.23	123.13	124.58	124.93	125.40	125.80	125.50	125.00	124.50									
Odległości projektowane [m]	4.84	6.84	8.04	28.73	32.12	42.12	53.14	57.49	60.51	67.95										
Rzędne projektowane [m npm]	123.90	124.10	126.20	126.20	127.60	127.60	123.90	123.75	123.00	122.97										
Projektowane spadki [‰]	L=46,30m i=0,43%																			

1-1
skala 1:50

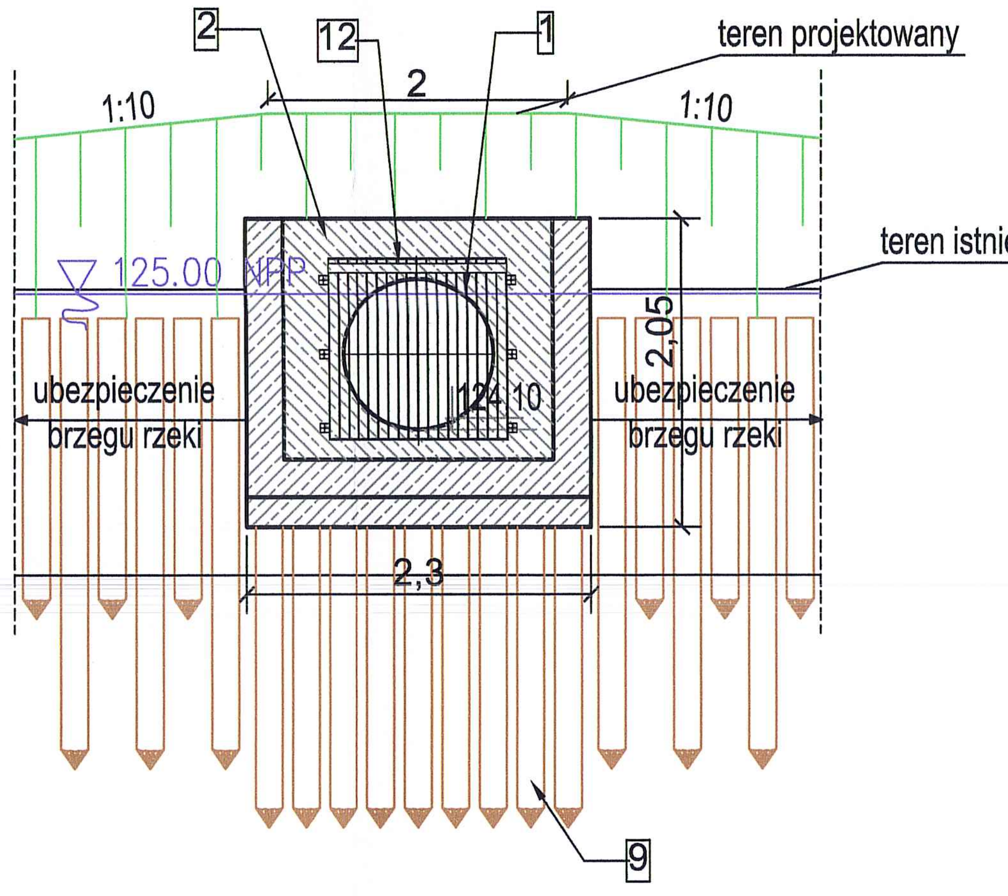

2-2
skala 1:50

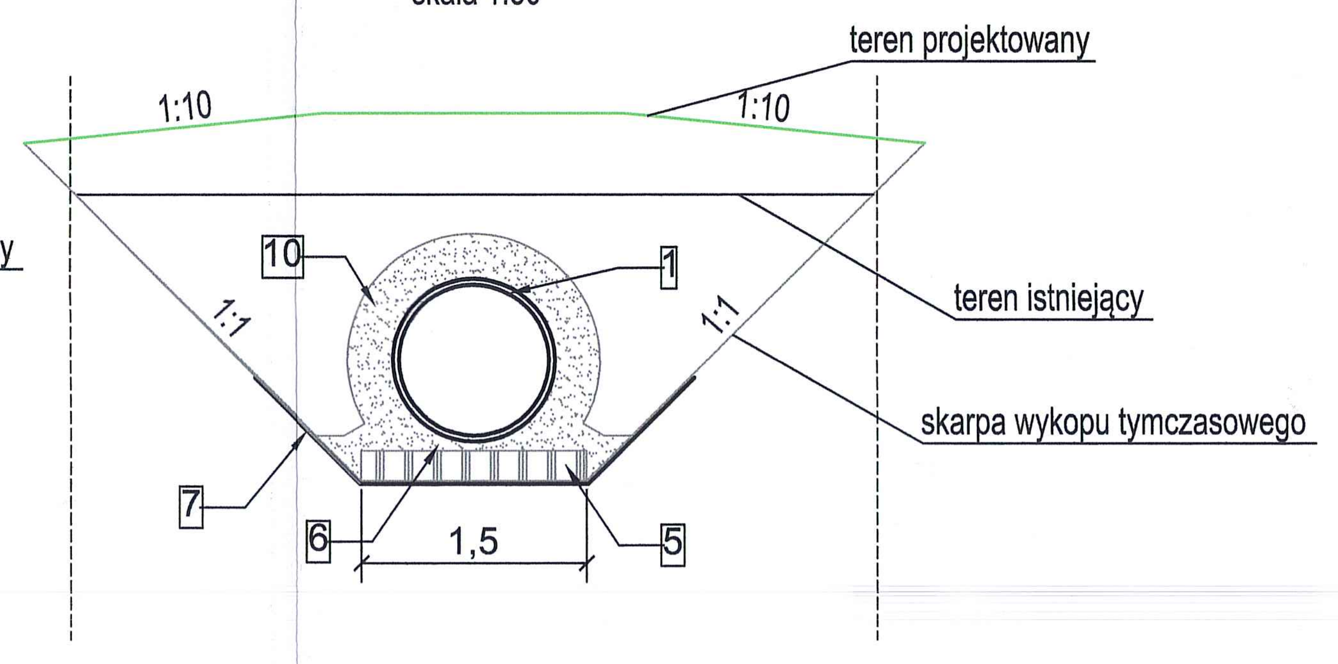

skala 1:50

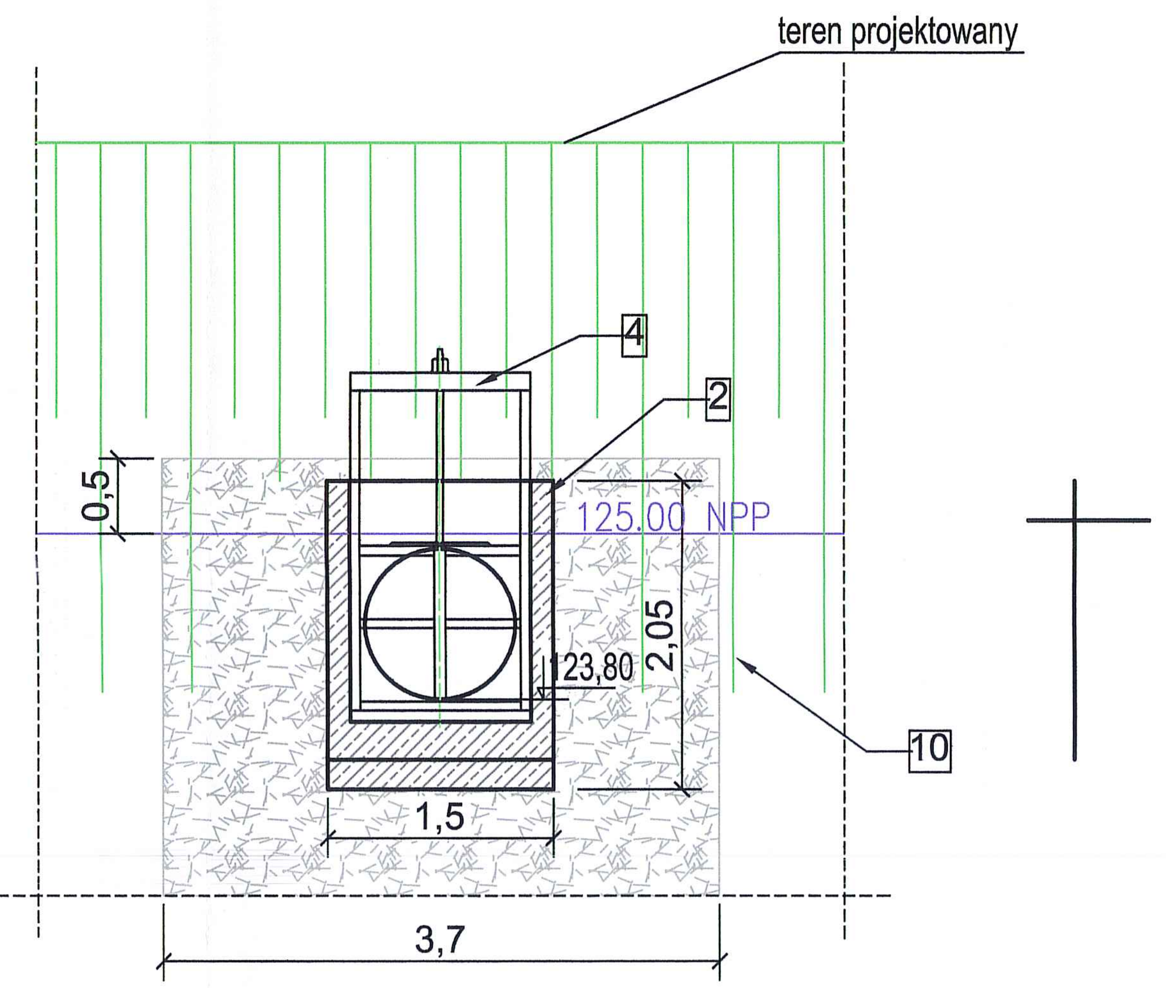

1. Rurociąg Ø1000 z rur GRP SN 16 000
2. Konstrukcja żelbetowa przyczółka wlotowego
3. Konstrukcja żelbetowa przyczółka wylotowego
4. Zastawka kanałowa
5. Geokrata wysokości 20 cm
6. Podsypka z piasku grub. 10 cm
7. Geowłóknina
8. Chudy beton grub 10 cm
9. Palisada Ø16-18 cm, L=2-3m
10. Obsypka z piasku grub. 30 cm
11. Materac gabionowy grub. 25 cm na geowłókninie
12. Krata na wlocie do rurociągu wlotowego

UWAGI:

1. Lokalizację rurociągu wlotowego pokazano na rysunku nr 2/1

	Imię i nazwisko:	Podpis:	Specjalność:	Nr uprawnień:	Data:
Projektanci:	mgr inż. Agata Łukasik		konstr. – bud.	KUP/0079/POOK/08	04.2013
	techn. Ryszard Lach		hydrotechnik	WBPP-AN-8386-5/7/84 Wk	04.2013
	inż. Paweł Gerba		konstr. – bud.	–	04.2013
Sprawdzający:	mgr inż. Krzysztof Polak		hydrotechnik	UAN-NB-8386-65/84 Wk	04.2013
Weryfikator:					

Nazwa i data "CAD":

Inwestycja: Zbiornik wodny małej retencji w Brańsku wraz z uporządkowaniem rzeki Nurzec na odcinku od km 46+189 do km 48+107 tj. 2618mb

Obiekt:

Nazwa rysunku: Rurociąg wlotowy do zbiornika – profil i przekroje

DHV Hydroprojekt a part of Royal HaskoningDHV	Stadium	Nr archiwalny:	Nr umowy:	Skala:	Nr rys.:
	PB	6783/12	Nr GKM 272.1.2012 Pkt. prel.: 13	1:100	10

Rozwiązania zawarte w niniejszym opracowaniu stanowią wyłączną własność "HYDROPROJEKTU" Sp. z o.o. i mogą być stosowane, powielane oraz udostępniane osobom trzecim jedynie na podstawie pisemnego zezwolenia Zarządu Spółki, z zastrzeżeniem wszelkich skutków prawnych.

65

PODLASKI URZĄD WOJEWÓDZKI w Białymstoku 15-213 Białystok, ul. Mickiewicza 3